COZIROG®
e-mail: info@cozirog.com
www.cozirog.com

ТЕХНИЧЕСКА ХАРАКТЕРИСТИКА

на съоръжение за площадка за игра

CLK-201 Пружинна клатушка - моторче

ЦИЕС
ISO 9001
ISO 14001
ISO 45001

ISO 9001
Сертификат № 0008/24.03.2010г.
ISO 14001
Сертификат № 0145/15.09.2015г.
ISO 45001
Сертификат № 0146/15.09.2015г.

Размери на съоръжение CLK-201

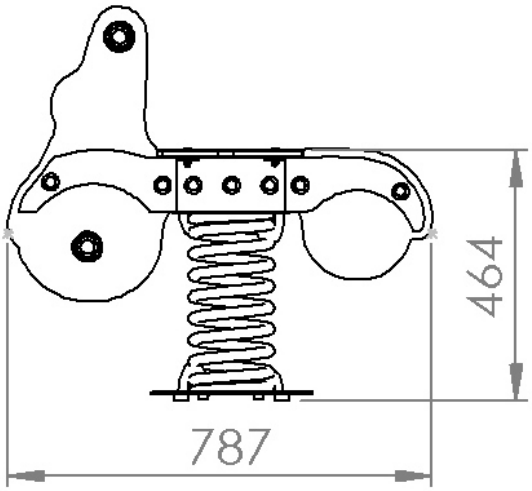

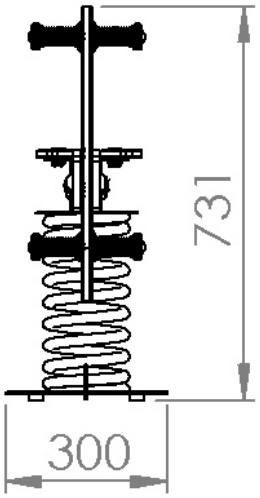

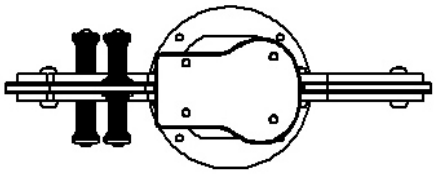

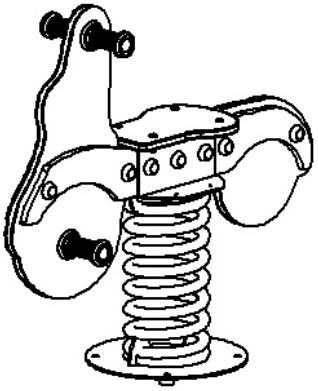

Зона за безопасност на съоръжението CLK-201 - 6,20 m2

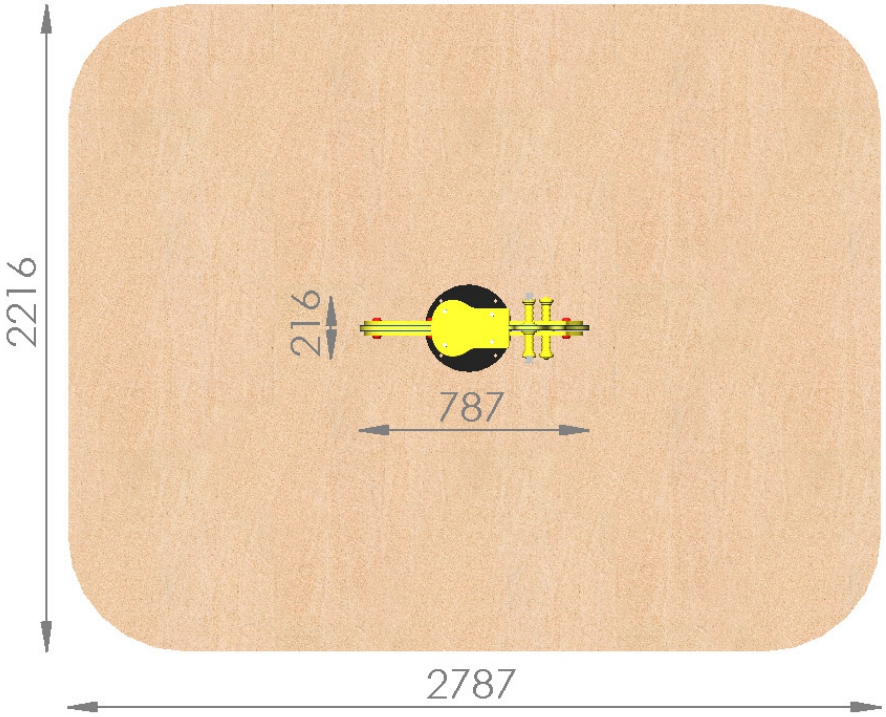

Възрастова група: от 3 до 12 години

Съоръжението предлага следните компоненти за игра: люлеене, клатушкане

Максимална височина на свободно падане: 481 мм

Размери: 216 x 787 мм

Гаранционен срок: 60 м

Необходима площ: 2 216 x 2 787 мм

Допустими настилки: пясък, дървесни стърготини, каучукова ударопоглъщаща настилка

Съоръжението отговаря на изискванията на:

- НАРЕДБА №1 от 12 януари 2009 г. за условията и реда за устройството и безопасността на площадките за игра
- EN 1176-1 Съоръжения и настилки за площадки за игра. Част 1: Общи изисквания за безопасност и методи за изпитване
- EN 1176-6 Съоръжения и настилки за площадки за игра. Част 6: Допълнителни специфични изисквания за безопасности методи за изпитване на съоръжения за люлеене

Задължителен родителски контрол на деца до 3 години!

В случайте, когато монтажът на площадката не е завършен, или по време на демонтаж и ремонт, е забранено ползването на съоръжението!

Дизайн

Игровите съоръжения и продукти на КОЗИРОГ-Д са конструирани и тествани така,че да осигурят максимално забавление и сигурност на децата, които ги използват. В процеса на дизайн на площадките, екипът е наясно, че съществуват огромни изисквания към него - от бюджетните ограничения до индивидуалните възможности и ограничения, които всяко място притежава; от първоначалната концепция до финалното изпълнение - всичко се взема под внимание.

EN 1176 сертификация

Сигурността на децата, които ползват детските съоръжения е от основно значение и затова всички наши площадки са стриктно тествани според най-високите европейски стандарти. Така можете да бъдете сигурни, че игровото съоръжение е безопасно, докато децата прекарват най-добрите си мигове.

ISO 9001

Поддържайки характерно качество КОЗИРОГ-Д притежава система за управление на качеството, която осигурява използването на само най-висококачествените сурови материали в производството на игрови съоръжения и продукти, за да се постигнат най-високите стандарти на крайния продукт.

Боядисване

Оборудвнето, предназначено за монтаж на открито, както и спортното оборудване са подложени на влиянието на околната среда дълго време. Начинът, по който полагаме боята, за да се увеличи животът на пордукта и да се избегне корозия е много важен процес. Съоръженията от метал първоначално се почистват, за да се отстранят всички недостатъци от стоманата. След това се грундират, което служи за изравняване и основа за крайното боядисване.

Клатушката условно може да се раздели на носеща стационарна част и подвижна клатеща се част. Стационарната част са метални планки с размери 250 х 250 х 400 мм. На нея посредством болтове е захваната подвижната част. Тя се състои от пружини ф180 мм, h= 360 мм. На правоъгълна планка , която е захваната за пружината се закрепват профили, към които посредством болтове се захваща седалката и декоративни елементи от полиетилен.

ПОДДРЪЖКА И КОНТРОЛ НА СЪОРЪЖЕНИЕТО

а) Рутинен визуален контрол

Рутинният визуален контрол се извършва от собственика на площадката и дава възможност за установяване на очевидните опасности, които могат да бъдат в резултат на вандализъм, ползване или метеорологични условия. За площадки за игра, където съоръженията са подложени на ползване с повишено натоварване или на вандализъм, е необходим ежедневен контрол от този тип.

Визуалният контрол включва: чистотата на съоръжението, почистване на терена на съоръжението, заключителна обработка на повърхностите, показване на фундаменти, остри краища, липсващи части, прекалено износване и конструктивна цялост, поддържане на нивото на пясъка до маркировката при носещите части на съоръжението.

b) Функционален контрол

Функционалният контрол е по-подробен контрол за проверка на функционирането и стобилността на съоръжението, по-специално за всякакво износване. Той трябва да се извършва на всеки от 1 до 3 месеца от собственика на площадката или от упълномощено от него лице.

Обхвата на проверката включва:

- олющвания или други нарушения на повърхностите;
- корозия по металните елементи;
- грапави повърхности, които представляват риск от наранявания , както и за издадени глави на болтове или гайки;
- дали всички ъгли, ръбове и изпъкнали части са заоблени;
- дали всички спойки са изравнени до основа;
- липса на тапи на краищата на отворените тръби;
- разглобяемите връзки;
- надземни стърчащи части над фундаментите;
- корозия и гниене на основите на съоръженията;

с) Годишен основен контрол

Годишният основен контрол се извършва, за да установи с интервал от 10 до 12 месеца, общото ниво на безопасност на съоръжението, фундаментите и повърхностите, например въздействията от метеорологични условия, очевидно загниване или корозия и всякакви промени в нивото на безопасност на съоръженията в резултат от извършен ремонт или от добавена или заменена съставна част.

ЗАБЕЛЕЖКА: Годишният основен контрол може да изисква разкриване/разкопаване или разглобяване на определени части.

Този контрол на съоръжението трябва да се извършва от компетентни лица.